BAOTIAN

BT49PY-2

VARAOSALUETTELO

JM-Racing tmi

Peltokaari 1, FIN-02580 Siuntio
Tel: 0600 90077 (0,98€/min)
Web: www.jm-racing.fi

VARAOSALUETTELO
BT49PY-2

VENTTIILIKONEISTON KANNET	2
SYLINTERIN KANSI JA KAASUTTIMEN KURKKU	3
NOKKA-AKSELI JA VENTTIILIT	4
JAKOKETJU JA – KIRISTIN	5
SYLINTERI	6
MOOTTORIN OIKEA KUORI	7
KYTKIN	8
MAGNEETTO JA MOOTTORIN VASEN KUORI	9
MOOTTORIN LOHKOT JA ÖLJYPUMPPU	10
KAMPIAKSSELI, KIERTOKANKI JA MÄNTÄ	11
VAIHTEISTO JA ETURATAS	12
POLKUKÄYNNISTYSLAITTEISTO	13
VAIHTEENSIIRTÄJÄ JA -POLJIN	14
KAASUTIN	15
ETURENGAS, RUMPUJARRU	16
ETURENGAS, LEVYJARRU	17
TAKARENGAS	18
ETUPÄÄ JA -VILKUT, RUMPUJARRU	19
ETUPÄÄ JA -VILKUT, LEVYJARRU	20
TAKAISKUNVAIMENTIMET	21
RUNKO	22
HALLINTALAITTEET JA VAIJERIT, RUMPUJARRU	23
HALLINTALAITTEET JA VAIJERIT, LEVYJARRU	24
LOKASUOJAT JA KATEOSAT	25
JALKATAPIT JA SEISONTAJALKA	26
TAKAJARRUPOLJIN JA -TANKO	27
TAKAHAARUKKA JA KETJU	28
SÄHKÖOSAT	29
ETUVALO JA MITTARISTO	30
TAKAVALO	31
TAVARATELINE JA TAKAVILKUT	32
ILMANSUODATIN	33
PAKOPUTKI	34
POLTTOAINESÄILIÖ	35
ISTUIN	36

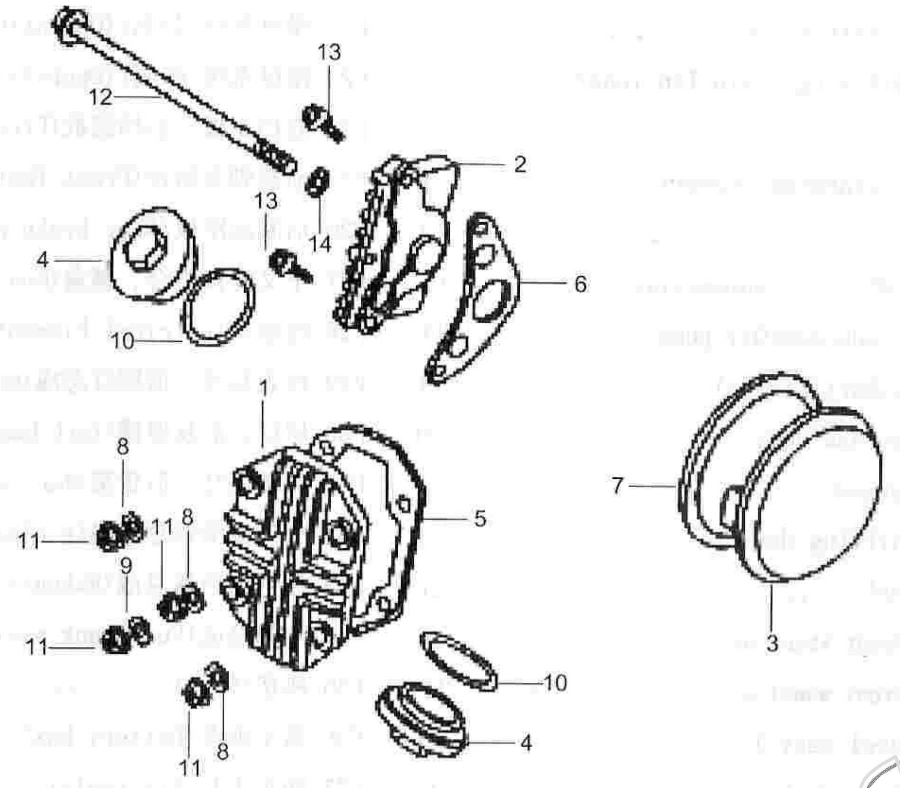

1	FM-160200	KANSI, VENTIILIKONEISTON
2	FM-160300	KANSI, VENTIILIKONEISTON, OIKEA
3	FM-160400	KANSI, VENTIILIKONEISTON, VASEN
4	FM-160500	TULPPA, VENTIILIN
5	FM-160201	TIIVISTE, VENTTIILIKONEISTONKANNEN
6	FM-160301	TIIVISTE, VENTTIILIKONEISTONKANNEN, OIKEA
7	FM-160401	TIIVISTE, VENTTIILIKONEISTONKANNEN, VASEN
8	FM-160101	ALUSLAATTA, 6MM
9	FM-160102	ALUSLAATTA, KUPARIA, 6MM
10	MB-030007	O-RENGAS, TULPAN
11	GB923-6-9	MUTTERI, KUPUKANTA-, M6
12	GB5787-6-110	PULTTI, LAIPPA- M6x110
13	GB5787-6-20	PULTTI, LAIPPA- M6x20
14	GBT97.1-6	TIIVISTERENGAS, 6MM

www.jmracing.fi

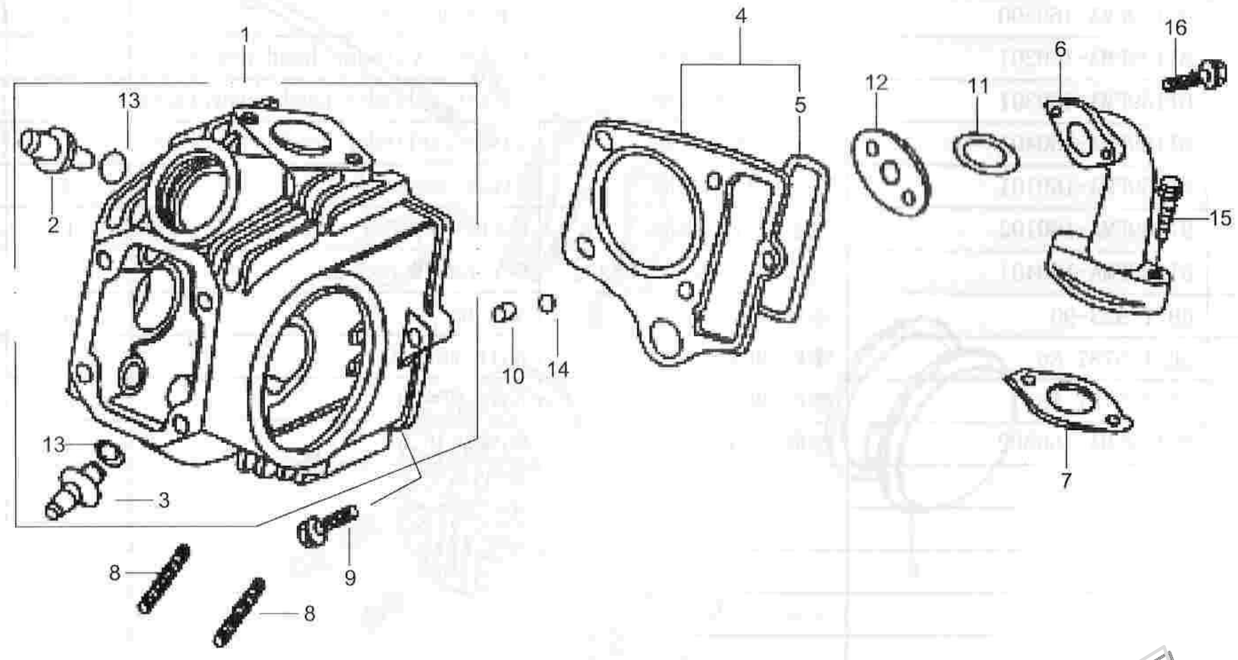

1	FM-010100	KANSI, SYLINTERIN
4	FM-000001	TIIVISTE, SYLINTERIN KANNEN-
6	FM-010200	IMUKURKKU, KAASUTTIMEN
7	FM-010200	TIIVISTE, SYLINTERIN JA IMUKURKUN VÄLIIN
8	GBT 898-6-32	PULTTI, PINNA, M6X32
9	GB5787-6-23	PULTTI, LAIPPA-, M6X23
10	FM-010300	HOLKKI, KOHDISTUS-,
11	FM-010104	O-RENGAS, IMUKURKUN LAIPAN, 27X2.0
12	FM-010001	LAIPPA, KAASUTTIMEN JA IMUKURKUN VÄLIIN
13	FM-010002	O-RENGAS, 9X1.6
14	FM-010301	TIIVISTERENGAS, 9X1.5
15	GB5787-6-28	PULTTI, LAIPPA-, M6X28
19	GB5787-6-22	PULTTI, LAIPPA-, M6X22

www.jm-racing.fi

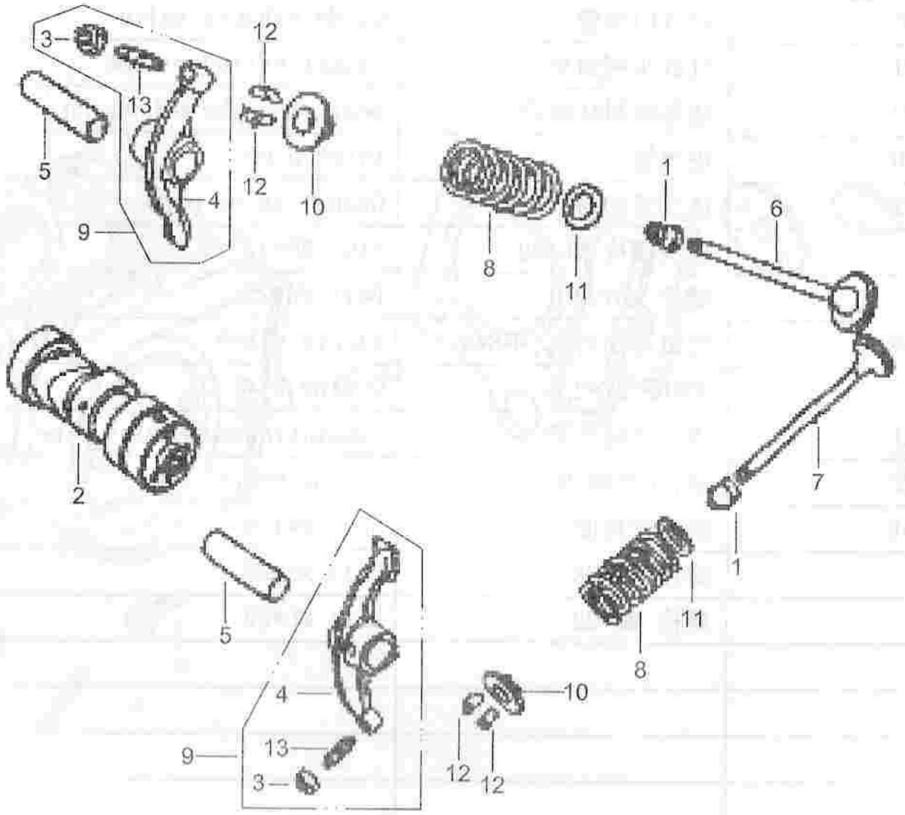

www.jm-racing.fi

1	FM-011317	TIIVISTE, VENTIILIN VARREN
2	FM-011500	NOKKA-AKSELI
5	FM-011204	AKSELI, KEINUVIVUN
6	FM-011301	VENTTIILI, IMU-
7	FM-011401	VENTTIILI, PAKO-
8	FM-011305	JOUSI, VENTTIILIN
9	FM-011200	KEINUVIPU, TÄYDELLINEN
10	FM-011303	JOUSILAUTANEN, VENTTIILIN, YLEMPI
11	FM-011306	JOUSILAUTANEN, VENTTIILIN, ALEMPI
12	FM-011302	LUKKOPALA PARI, VENTTIILIN

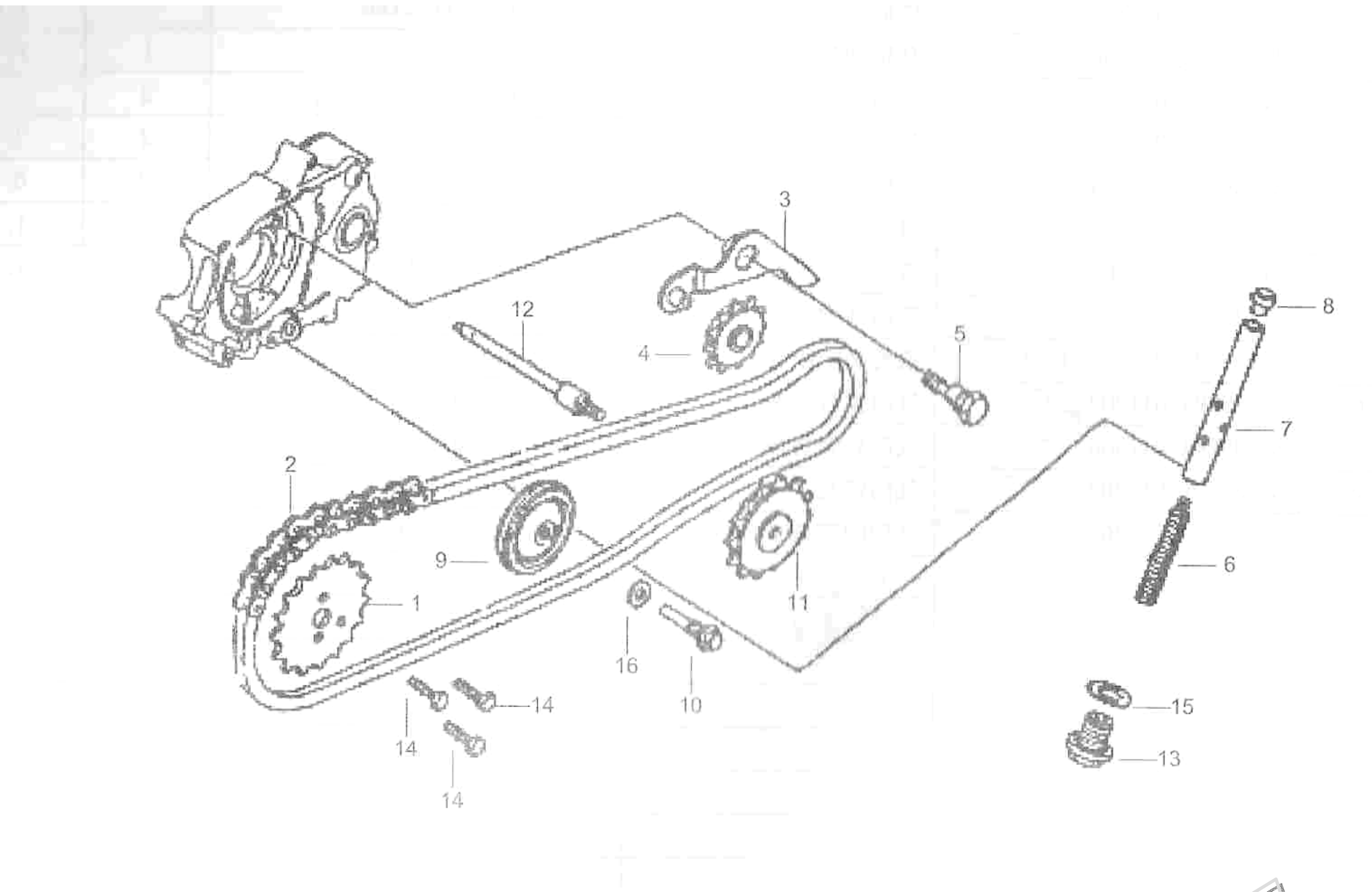

1	FM-090000	RATAS, JAKOPÄÄN, NOKKA-AKSELIIN
2	FM-080700	NOKKAKETJU
3	FM-080601	VARSI, JAKOPÄÄN KIRISTIMEN
4	FM-080602	RATAS, JAKOPÄÄN KIRISTIMEN
5	FM-080603	AKSELI, JAKOPÄÄN KIRISTIMEN
6	FM-080604	JOUSI, JAKOPÄÄN KIRISTIMEN
7-8	FM-080605	TANKO, JAKOPÄÄN KIRISTIMEN
9	FM-080801	OHJURI, JAKOPÄÄNKETJUN
10	FM-080802	AKSELI, OHJURIN
11	FM-100300	RATAS, KÄYTTÖ-, ÖLJYPUMPUN
12	FM-100301	AKSELI, KÄYTTÖ-, ÖLJYPUMPUN
13	FM-100302	TULPPA, M14X1.5
14	GBT5783-5-12	PULTTI, M5X12
15	FM-100303	TIIVISTERENGAS
16	FM-100304	ALUSLAATTA, 8.5

www.jm-racing.fi

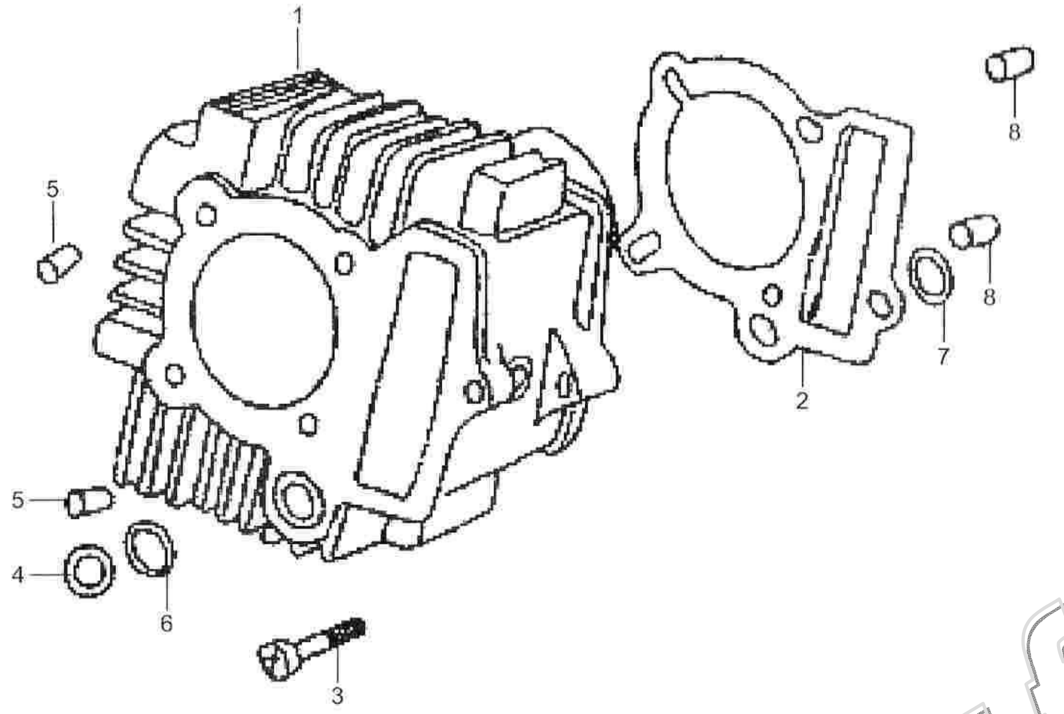

1	FM-020001	SYLINTERI
2	FM-000002	TIIVISTE, SYLINTERIN ALAPÄÄN
3	GB5783-6-23	PULTTI, LAIPPA-, M6X23
4	FM-020002	TIIVISTE
5	MB-010005	HOLKKI, KOHDISTUS-, 8X14
6	FM-020004	TIIVISTE, 14.5X2.5
7	FM-020005	TIIVISTE, 11.5X2.6
8	FM-020006	HOLKKI, KOHDISTUS-, 8X12

www.jm-racing.fi

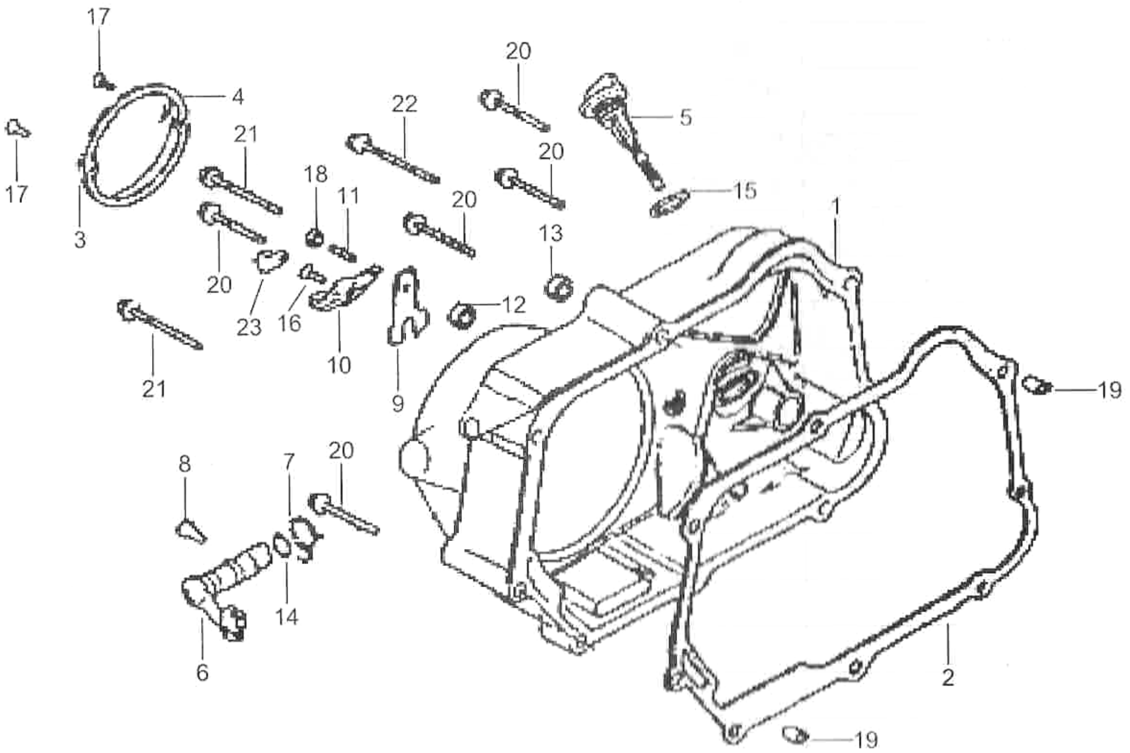

1	FM-030001	KUORI, MOOTTORIN, OIKEA
2	FM-030003	TIIVISTE, OIKEAN MOOTORINKUOREN
3	FM-030002	KANSI, KYTKIMEN
4	FM-000004	TIIVISTE, KYTKIMEN KANNEN
5	FM-030003	MITTATIKKU, MOOTTORIÖLJYN
6	FM-120200	VIPU, KYTKIMEN
7	FM-120201	JOUSI, KYTKIMEN VIVUN
8	FM-120202	SOKKA
9	FM-120203	HAARAPALA
10	FM-120204	PAINOPALA
11	FM-120205	SÄÄTÖRUUVI, KYTKIMEN
12	FM-120206	STEFA, 12X21X4
13	FM-120607	STEFA, 13.7X24X5
14	FM-030004	O-RENGAS
15	FM-030005	O-RENGAS
16	GBT 819-6-16	PULTTI, M6X16
17	GB5783-5-12	PULTTI, LAIPPA-, M5X12
18	GB6170-6	MUTTERI, M6
19	FM-020006	HOLKKI, KOHDISTUS-, 8X12
20	GB5783-6-40	PULTTI, LAIPPA-, M6X40
21	GB5783-6-55	PULTTI, LAIPPA-, M6X55
22	GB5783-6-65	PULTTI, LAIPPA-, M6X65
23	FM-030006	KIINNIKE, TULPANJOHDON

www.fmracing.fi

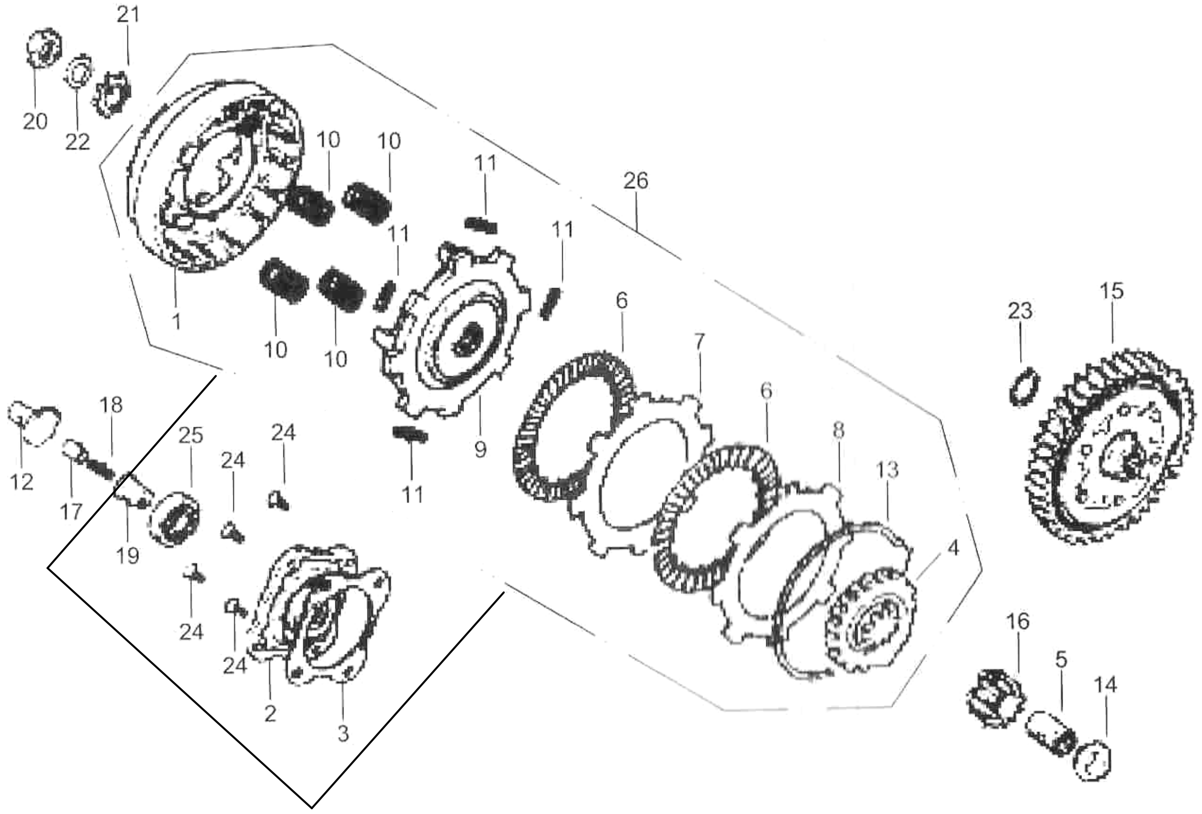

5	FM-090105	PUSLA
12	FM-090112	KÄYTTÖVARSI, KYTKIMEN
14	FM-090114	ALUSLEVY,
15	FM-090115	RATAS 2
16	FM-090116	RATAS 1
17	FM-090117	ÖLJYPUTKI, KYTKIMEN
18	FM-090118	JOUSI
20	FM-090120	MUTTERI, KAMPIAKSELIIN, OIKEA
21	FM-090121	JOUSILAATTA
22	FM-090122	ALUSLAATTA
23	FM-090123	LUKKORENGAS
26	FM-090100	KYTKIN, TÄYDELLINEN

www.fm-racing.fi

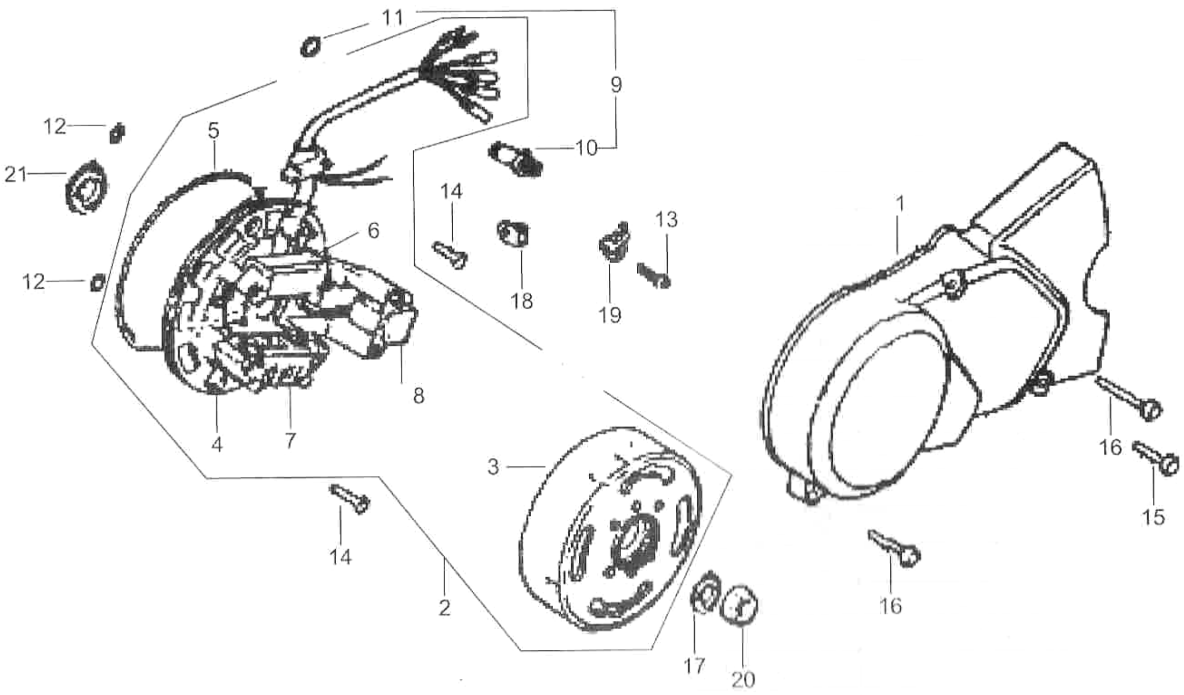

1	FM-050001	KUORI, MOOTTORIN, VASEN
2	FM-130100	MAGNEETTO, TÄYDELLINEN
9	FM-130115	ANTURI, VAPAA-VAIHTEEN
12	FM-130310	O-RENGAS
13	GB5783-6-12	RUUVI, M6X12
14	GB5783-6-14	RUUVI, M6X14
15	GB5783-6-28	PULTTI, LAIPPA- M6x28
16	GB5783-6-35	PULTTI, LAIPPA- M6x35
17	FM-130111	ALUSLAATTA
20	GB-6187-10-1.25	MUTTERI, M10X1.25
21	FM-130307	STEFA, KAMPIAKSELIN, OIKEA

www.jm-racing.fi

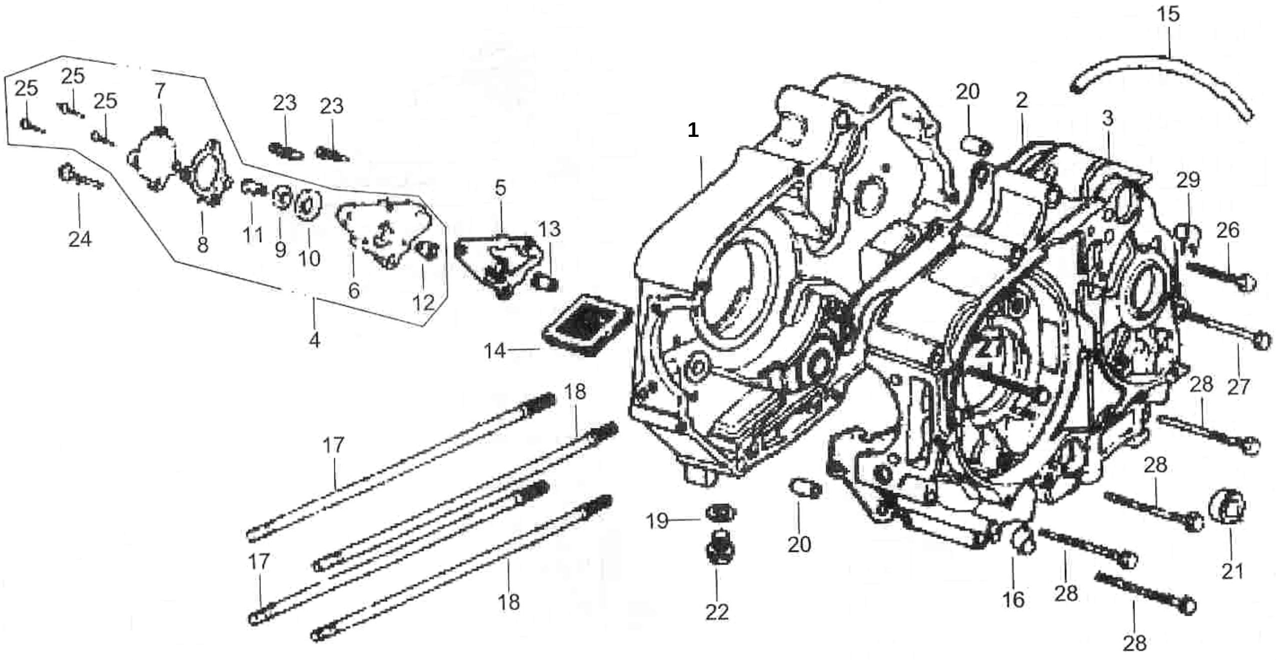

1	FM-050100	LOHKO, MOOTTORIN, OIKEA
2	FM-050001	TIIVISTE, MOOTTORINLOHKOJEN VÄLIIN
3	FM-040100	LOHKO, MOOTTORIN, VASEN
4	FM-100100	ÖLJYPUMPPU
5	FM-100101	TIIVISTE, ÖLJYPUMPUN
14	FM-100180	SUODATIN, MOOTTORIÖLJYN
15	FM-100190	LETKU, MOOTTORIN HUOHOTUS-
16	FM-100191	PIDIKE, LETKUN
17	FM-100102	PINNAPULTTI, SYLINTERIN, VASEN
18	FM-100103	PINNAPULTTI, SYLINTERIN, OIKEA
19	FM-100104	TIIVISTERENGAS, ÖLJYTULPAN
20	FM-100105	HOLKKI, KOHDISTUS-, 10X14
21	FM-100106	STEFA, VAIHDEPOLKIMEN AKSELIN
22	FM-100107	ÖLYTULPPA
23	GB818-6-16	RUUVI, M6X16
24	GB818-6-22	RUUVI, M6X22
25	GB818-5-10	RUUVI, M5X10
26	GB5783-6-50	PULTTI, LAIPPA-, M6x50
27	GB5783-6-50	PULTTI, LAIPPA-, M6x60
28	GB5783-6-65	PULTTI, LAIPPA-, M6x65
29	FM-100192	PIDIKE, LETKUN

www.jm-racing.fi

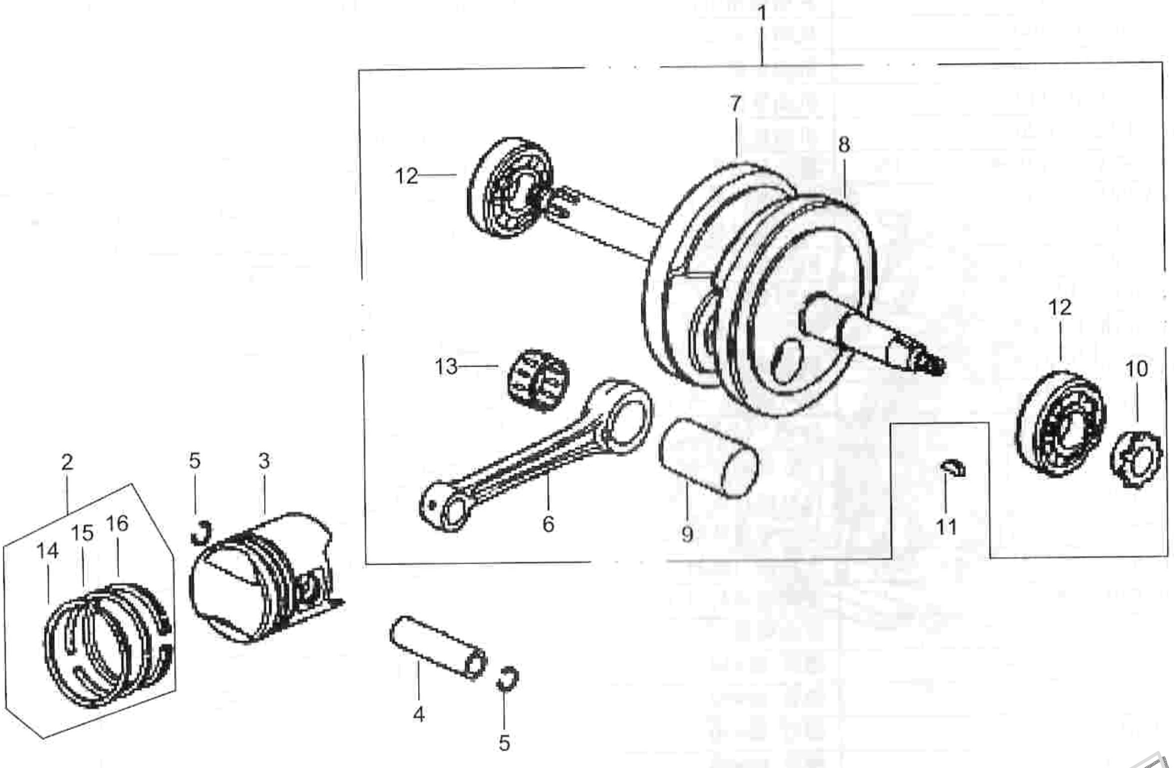

1	**FM-070100**	**KAMPIAKSELI, TÄYDELLINEN**
2	**FM-070200**	**RENGASSARJA, MÄNNÄN**
3	**FM-070004**	**MÄNTÄ**
4	**FM-070003**	**TAPPI, MÄNNÄN**
5	**FM-070002**	**LUKKORENGAS, MÄNNÄNTAPIN**
12	**6304-GB**	**LAAKERI, KAMPIAKSELIN**

www.jm-racing.fi

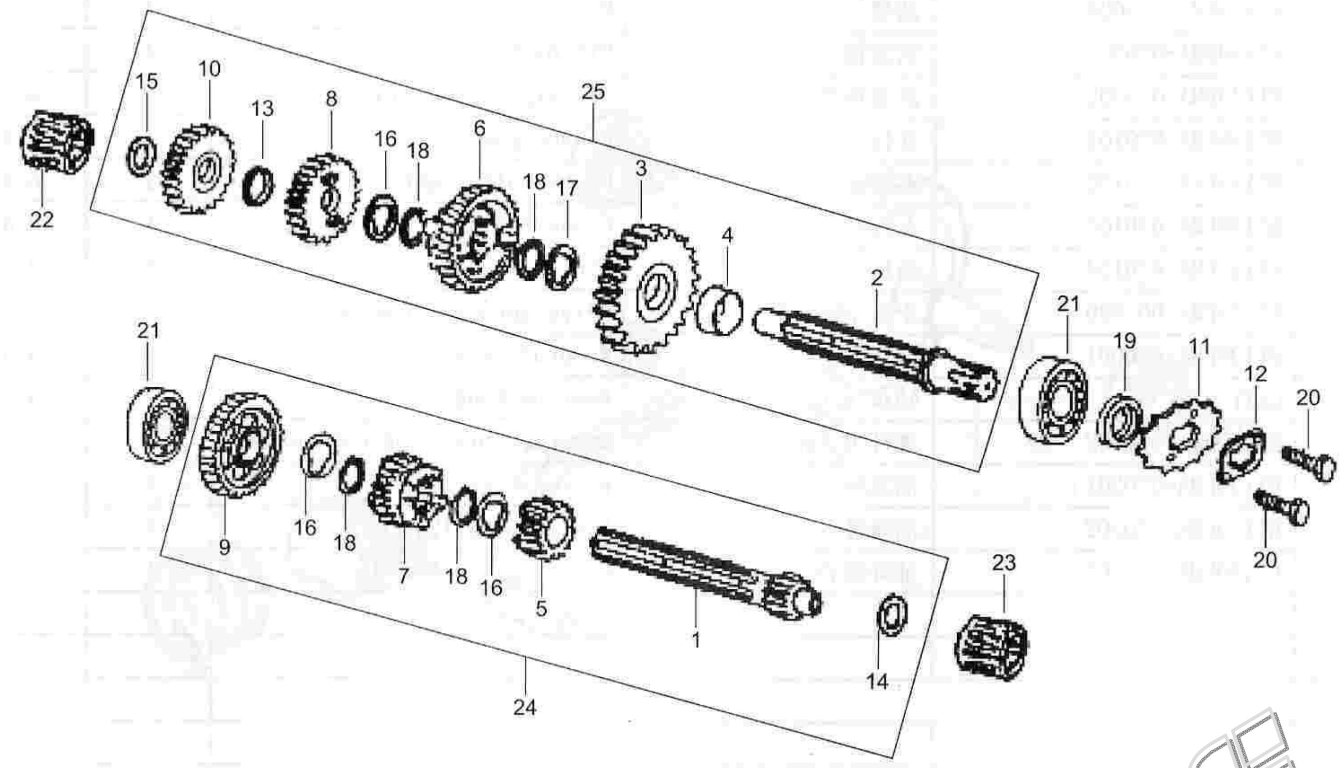

11	**FM-160007**	**RATAS, VETO-, ETU**
12	**FM-160008**	**LUKKOLEVY, ETURATTAAN**
19	**FM-160013**	**STEFA, VETOAKSELIN**
20	**GB5783-6-8**	**PULTTI, LAIPPA-, M6X8**
21	**6203-GB**	**KUULALAAKERI, VAIHTEISTON**
22	**FM-090100**	**NEULALAAKERI, VETOAKSELIN**
23	**FM-150007**	**NEULALAAKERI, VAIHTEISTON SIVUAKSELIN**
24	**FM-150000**	**AKSELI, SIVU-, VAIHTEISTON, TÄYDELLINEN**
25	**FM-160000**	**AKSELI, PÄÄ-, VAIHTEISTON, TÄYDELLINEN**

www.jmracing.fi

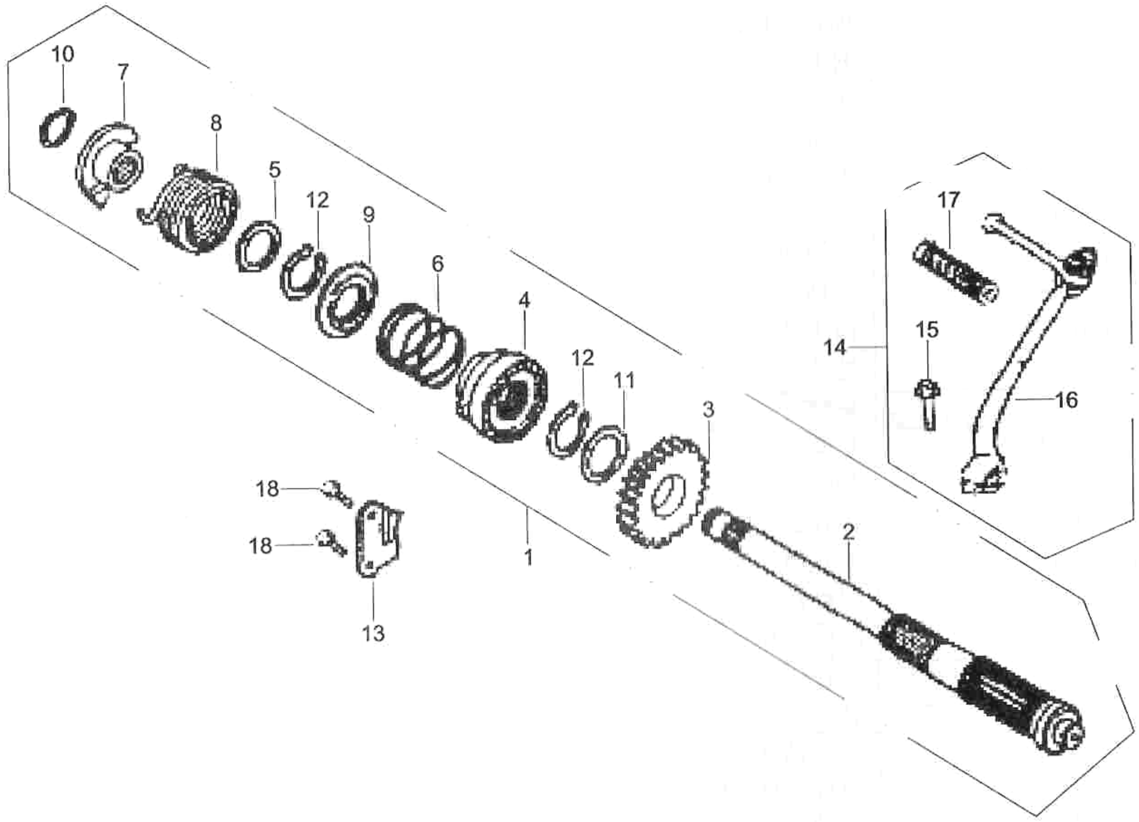

1	**FM-110000**	**AKSELI, POLKUKÄYNNISTIMEN, TÄYDELLINEN**
13	**FM-110109**	**OHJURI, POLKUKÄUNNISTIMEN AKSELIN**
14	**FM-110100**	**POLJIN, KÄYNNISTYS-**
18	**GB5783-6-20**	**PULTTI, LAIPPA-, M6X20**

www.jm-racing.fi

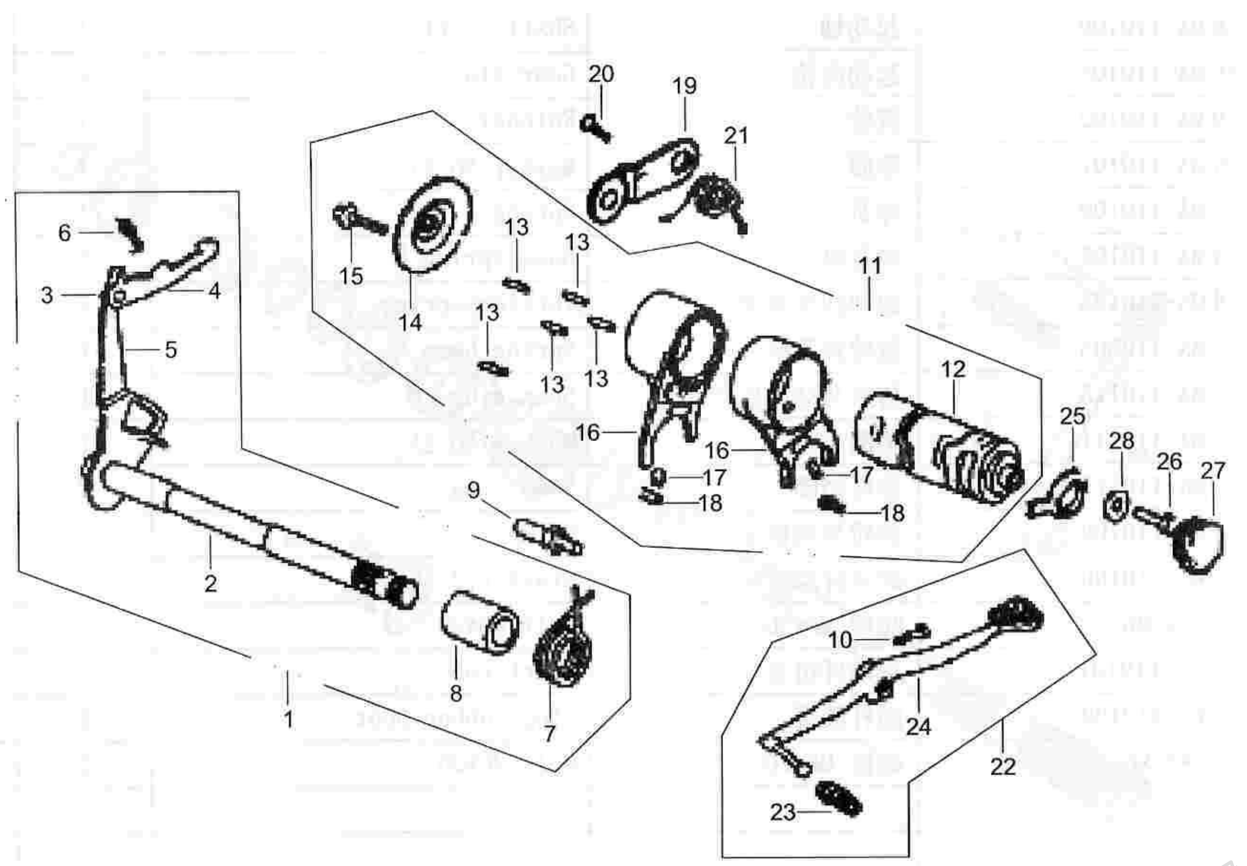

1	FM-040010	AKSELI, VAIHTEENSIIRTÄJÄN, TÄYDELLINEN
11	FM-040020	VAIHTEENSIIRTÄJÄ, TÄYDELLINEN
19	FM-040030	LUKKOPELTI, VAIHTEENSIIRTÄJÄN
21	FM-040032	JOUSI
22	FM-040000	POLJIN, VAIHDE-
25	FM-040003	KYTKINVARSI, VAPAA-VAIHTEEN VALON
26	GB5783-6-12	PULTTI, LAIPPA-, M6X12
27	FM-040036	TIIVISTE

www.jm-racing.fi

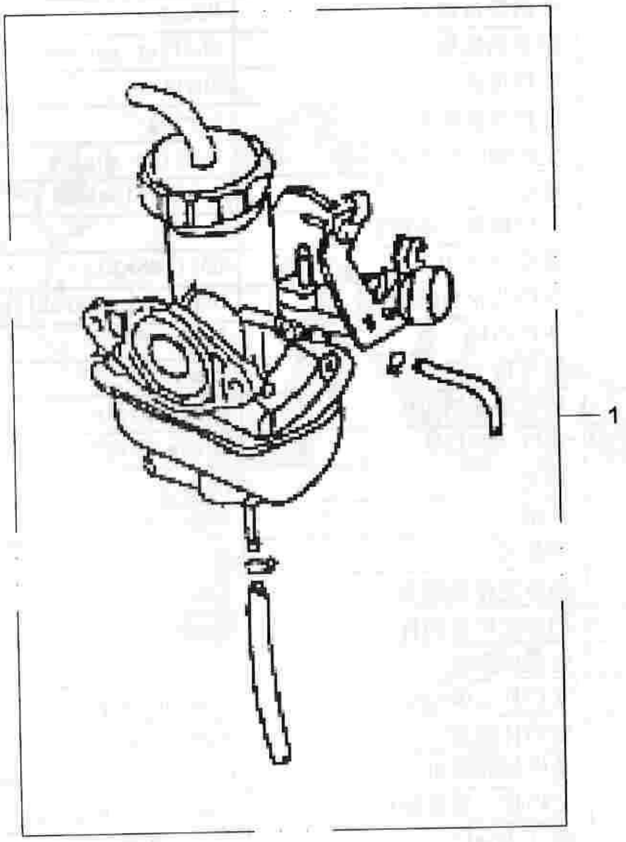

1 FM-140100 KAASUTIN

www.jm-racing.fi

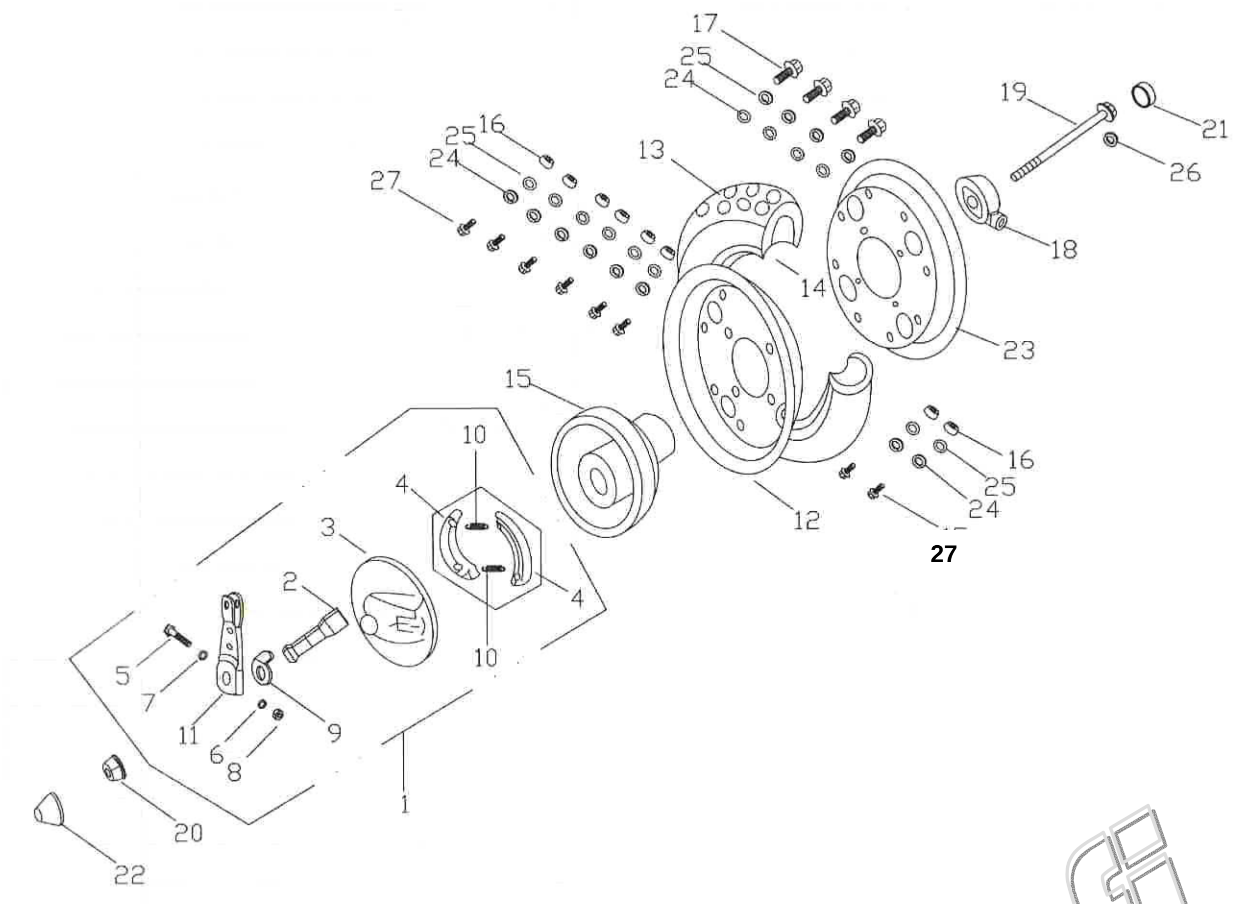

1	Y2-340100	JARRUSARJA, RUMPU-
4+10	9-340100	JARRUKENGÄT, RUMPUJARRU
12	Y2-060100	VANNELEVY, ILMAN VENTTIILIN REIKÄÄ
13	R3.50-8N	RENGAS, PÄÄLLYS-
14	R3.00/3.50-8	RENGAS, SISÄ-
15	Y2-140400	KESKIÖ, ETURENKAAN, RUMPUJARRU
16	GBT6170-8	MUTTERI, M8
17	GBT5783-8-16	PULTTI, LAIPPA-, M8x16
18	Y2-140009	RATAS, NOPEUSMITTARIN
19	Y2-060001	AKSELI, ETURENKAAN
20	GB6187-12-1.25	MUTTERI, LAIPPA-, M12X1.25
21	9-060004	TULPPA, KORISTE
22	9-060005	TULPPA, KORISTE
23	Y2-060102	VANNELEVY, VENTTIILIN REIJÄLLÄ
24	GBT97.1-8	ALUSLEVY, 8MM
25	GBT93-8	JOUSILAATTA, 8MM
26	9-060006	PUSLA, PIENI, ETUAKSELIIN
27	GBT5783-8-16	PULTTI, LAIPPA-, M8x16

www.jmracing.fi

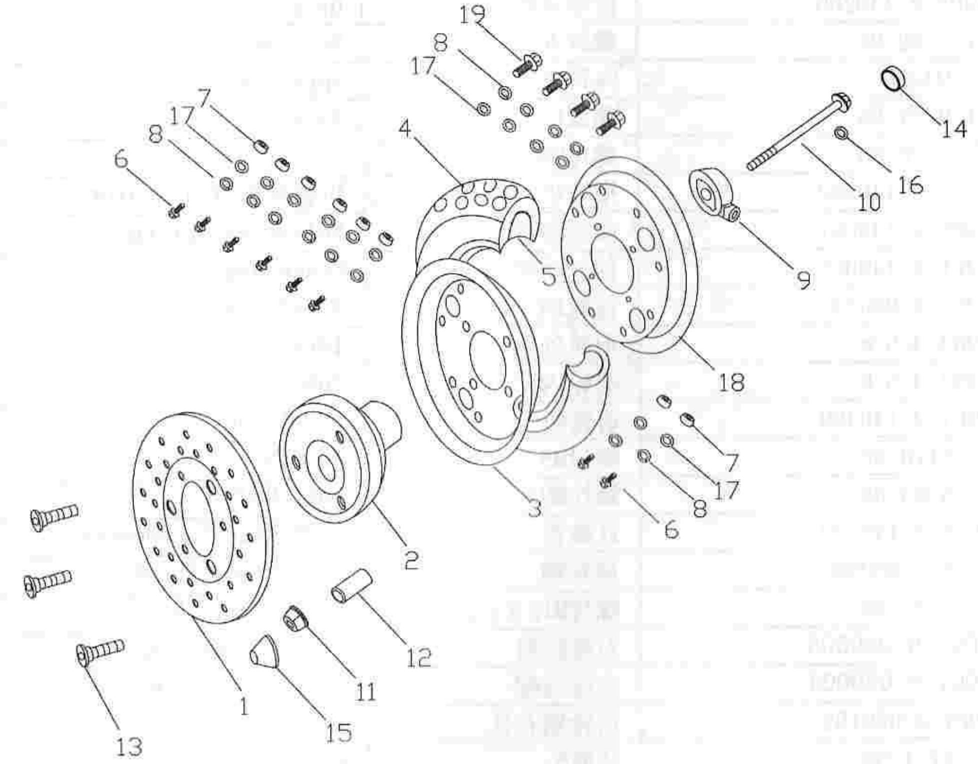

1	9-060003A	JARRULEVY
2	Y2-140400	KESKIÖ, ETURENKAAN, LEVYJARRU
3	Y2-060100	VANNELEVY, ILMAN VENTTIILIN REIKÄÄ
4	R3.50-8N	RENGAS, PÄÄLLYS-
5	R3.00/3.50-8	RENGAS, SISÄ-
6	GBT5783-8-16	PULTTI, LAIPPA-, M8x16
7	GBT6170-8	MUTTERI, M8
8	GBT97.1-8	ALUSLEVY, 8MM
9	9-060200A	RATAS, NOPEUSMITTARIN
10	Y2-060001	AKSELI, ETURENKAAN
11	GB6187-12-1.25	MUTTERI, LAIPPA-, M12X1.25
12	Y2-060003	PUSLA, ETUAKSELIN, VASEN
13	9-060004A	PULTTISARJA, JARRULEVYN
14	9-060004	TULPPA, KORISTE
15	9-060005	TULPPA, KORISTE
16	9-060006	PUSLA, PIENI, ETUAKSELIIN
17	GBT93-8	JOUSILAATTA, 8MM
18	Y2-060102	VANNELEVY, VENTTIILIN REIJÄLLÄ
19	GBT5783-8-16	PULTTI, LAIPPA-, M8x16

www.jmracing.fi

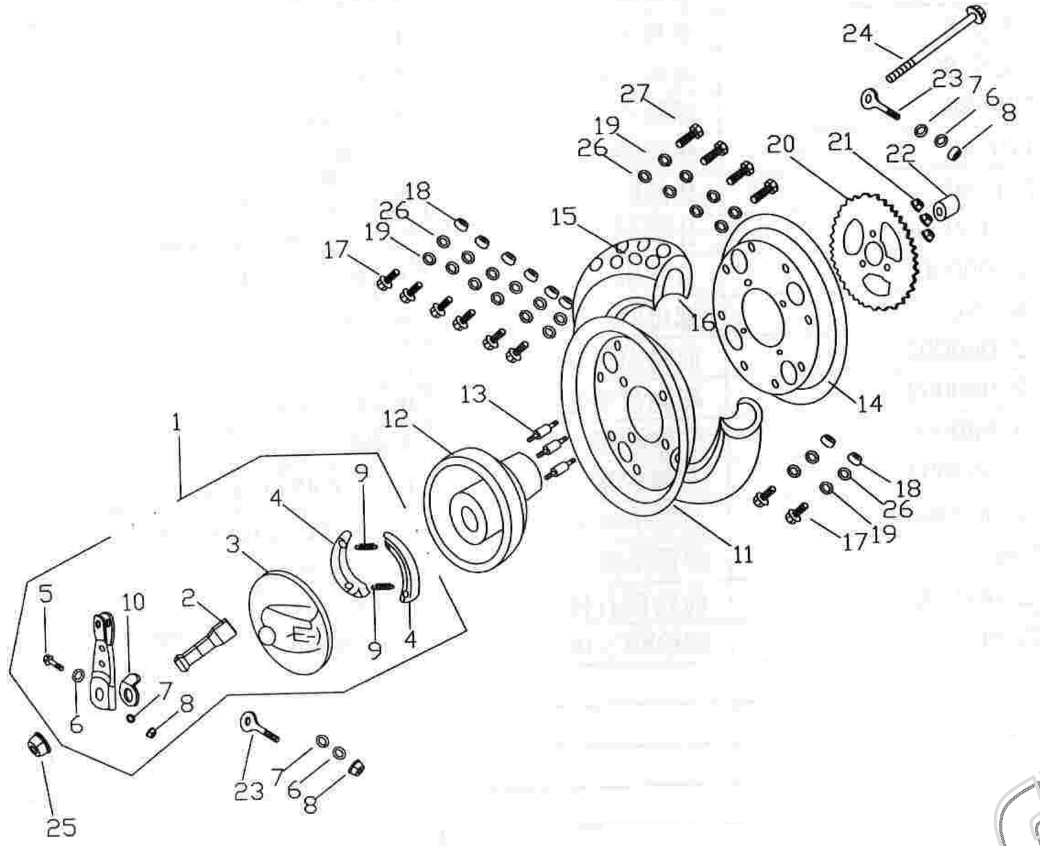

1	Y2-340100	JARRUSARJA, RUMPU-
4+9	9-340100	JARRUKENGÄT, RUMPUJARRU
11	Y2-060102	VANNELEVY, VENTTIILIN REIJÄLLÄ
12	Y2-360500	KESKIÖ, TAKARENKAAN, RUMPUJARRU
13	Y2-360200	PINNAPULTTI, TAKARATTAAN
14	Y2-060100	VANNELEVY, ILMAN VENTTIILIN REIKÄÄ
15	R3.50-8N	RENGAS, PÄÄLLYS-
16	R3.00/3.50-8	RENGAS, SISÄ-
17	GBT5783-8-16	PULTTI, LAIPPA-, M8X16
18	GBT6170-8	MUTTERI, M8
19	GBT97.1-8	ALUSLEVY, 8MM
20	9-050006	TELINE, IMUILMAN OTON LETKUN
21	GBT6177-8	MUTTERI, M8
22	Y2-360002	PUSLA, VASEN, TAKA-AKSELIN
23	Y2-360300	SÄÄTÖTANKO, KETJUN KIREYDEN
24	Y2-360001	AKSELI, TAKARENKAAN
25	GB6187-12-1.25	MUTTERI, LAIPPA-, M12X1.25
26	GBT93-8	JOUSILAATTA, 8MM
27	GBT5783-8-16	PULTTI, LAIPPA-, M8X16
28	GBT5783-8-16	PULTTI, LAIPPA-, M8X16

www.jmracing.fi

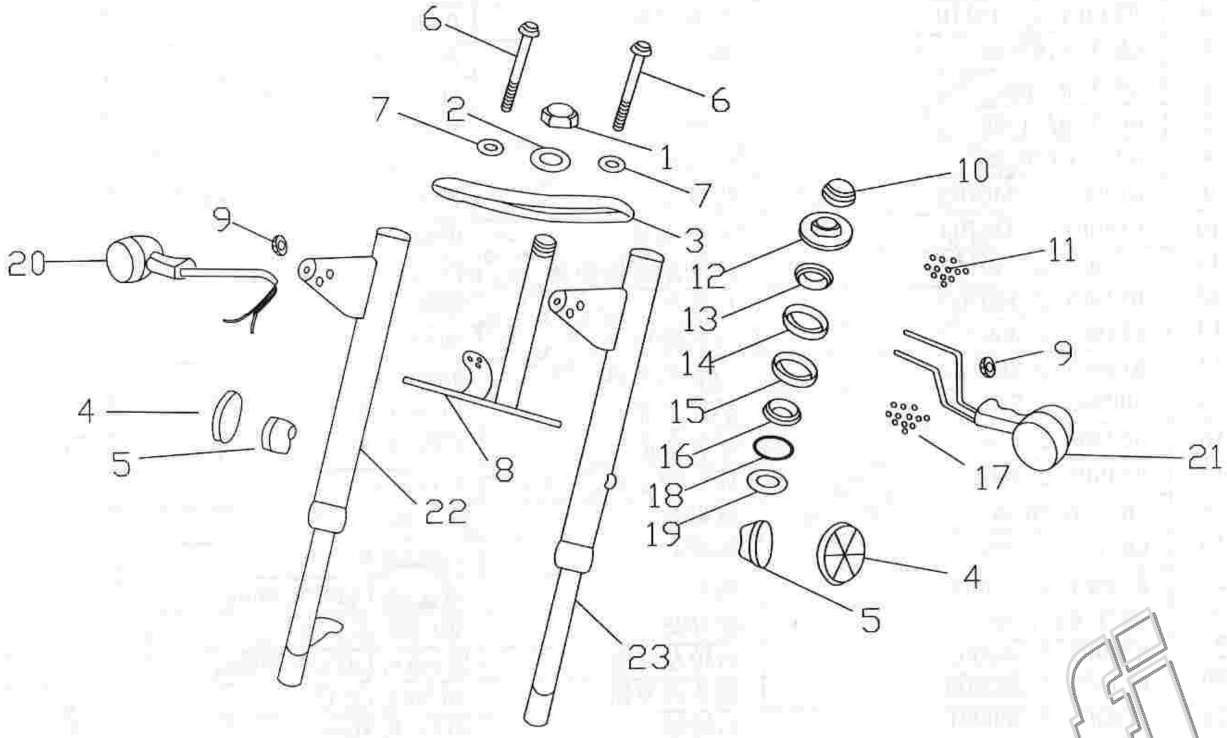

1	Y2-080001	MUTTERI, LUKKO-, OHJAUSVARREN YLÄPÄÄN
2	Y2-080500	ALUSLAATTA, OHJAUSVARREN MUTTERIN
3	Y2-080600	YHDYSLEVY, OHJAUSVARREN YLÄPÄÄN
4	9-350100	HEIJASTIN, SIVU-, ORANSSI
5	Y2-080010	KANTA, SIVUHEIJASTIMEN
6	Y2-080008	PULTTI, LAIPPA-, M10X32
7	Y2-080009	ALUSLAATTA, 10MM
8	Y2-080700	OHJAUSVARSI
9	GBT6170-8	MUTTERI, M8
10	Y2-080002	SÄÄTÖMUTTERI, OHJAUSVARREN LAAKERIN
11-19	Y2-080007	LAAKERISARJA, OHJAUSVARREN
20	Y2-181200	VILKKU
21	Y2-181200	VILKKU
22-23	Y2-080300	ISKUNVAIMENNIN PARI, ETU-, RUMPUJARRU

www.tjarmoniment.fi

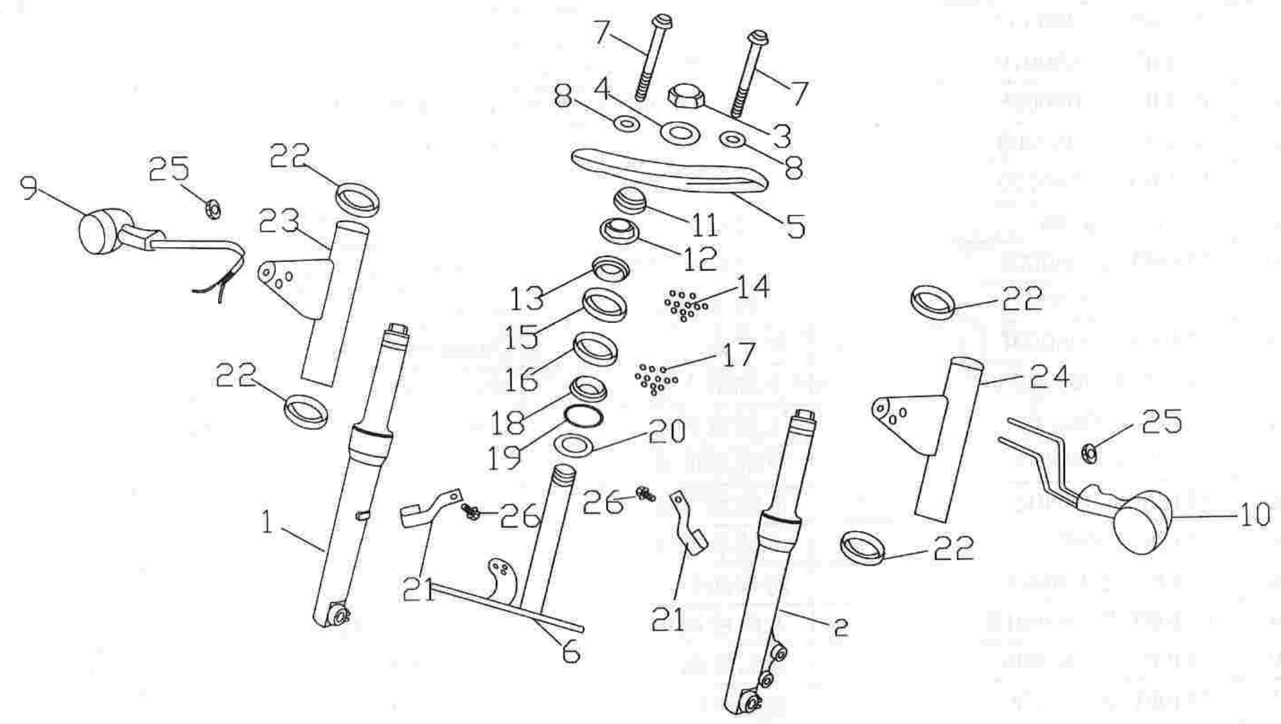

1-2	Y2-080220	ISKUNVAIMENNIN PARI, ETU-, LEVYJARRU
3	Y2-080001	MUTTERI, LUKKO-, OHJAUSVARREN YLÄPÄÄN
4	Y2-080500	ALUSLAATTA, OHJAUSVARREN MUTTERIN
5	Y2-080600	YHDYSLEVY, OHJAUSVARREN YLÄPÄÄN
6	Y2-080700	OHJAUSVARSI
7	Y2-080008	PULTTI, LAIPPA-, M10X32
8	Y2-080009	ALUSLAATTA, 10MM
9	Y2-181200	VILKKU
10	Y2-181200	VILKKU
11	Y2-080002	SÄÄTÖMUTTERI, OHJAUSVARREN LAAKERIN
12-20	Y2-080007	LAAKERISARJA, OHJAUSVARREN
21	Y2-181800	PIDIKE, JARRULETKUN
22	Y2-080403	RENGASSARJA, SUOJA-
23	Y2-080240	KIINNIKE, ETUVALON, OIKEA
24	Y2-080230	KIINNIKE, ETUVALON, VASEN
25	GBT6170-8	MUTTERI, M8
26	GBT5783-6-12	PULTTI, LAIPPA-, M6X12

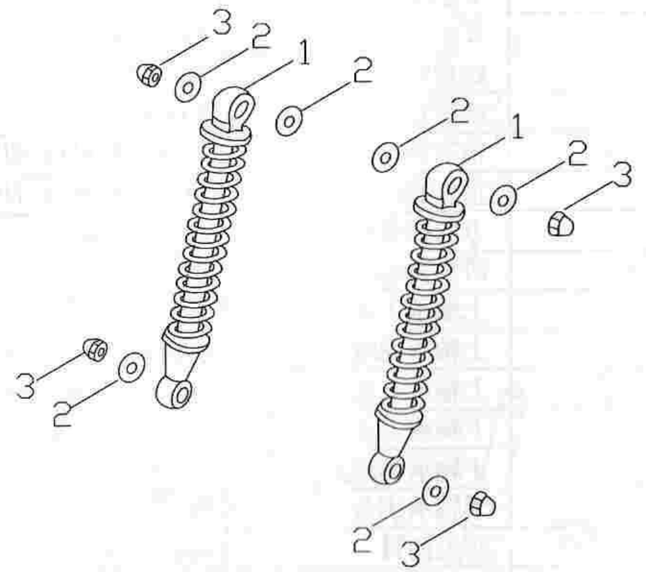

1	**Y2-380100**	**ISKUNVAIMENNIN, TAKA**
2	**GBT6187-10**	**ALUSTAATTA, 10MM**
3	**GBT923-10-1-25-16**	**MUTTERI, KUPUKANTA, 10X1.25.16**

www.jm-racing.fi

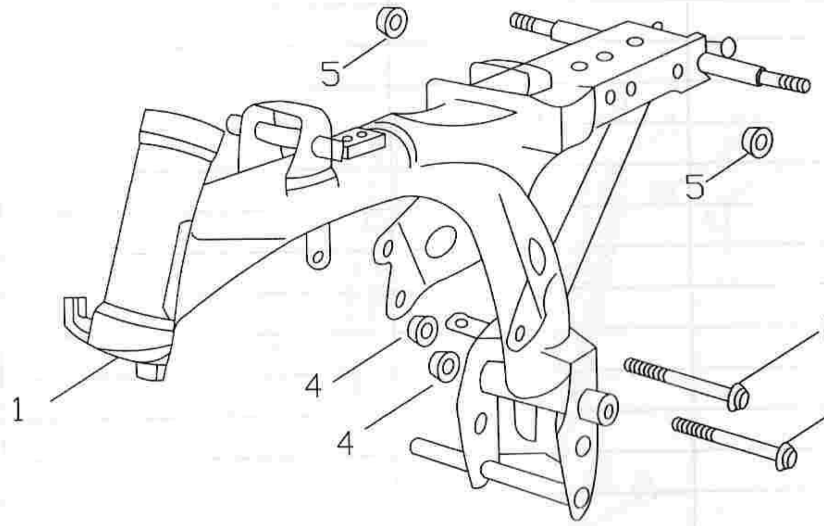

1	Y2-091000	RUNKO
2	GBT5787-8-115	PULTTI, LAIPPA-, M8X115
3	GBT5787-8-100	PULTTI, LAIPPA-, M8X100
4	GBT6187-8	MUTTERI, LAIPPA-, M8
5	Y2-091001	KUMIPUSLA

www.jm-racing.fi

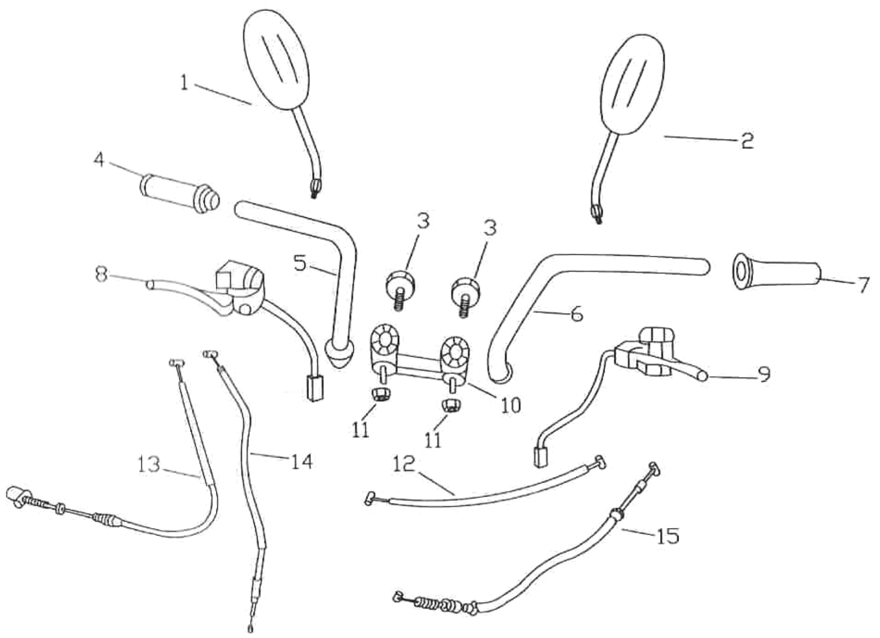

1	11-110300	PEILI, OIKEA
2	11-110200	PEILI, VASEN
3	Y2-110103	PULTTI, LUKITUS-, OHJAUSTANGON
4	Y2-110400	KÄDENSIJA, OIKEA (Kaasukahva)
5	Y2-110101	OHJAUSTANKO, OIKEA
6	Y2-110102	OHJAUSTANKO, VASEN
7	Y2-110001	KÄDENSIJA, VASEN
8A	Y2-181300	KÄDENSIJAN TYVI, OIKEA, RUMPUJARRU
8B	Y2-181300X	KAHVA, JARRU-, ETU-, RUMPUJARRU
9A	Y2-181200	KÄDENSIJAN TYVI, VASEN
9B	Y2-181200X	KAHVA, KYTKIN-
10	Y2-110104	KIINNIKE, OHJAUSTANGON
11	GB6187-10-1.25	MUTTERI, LAIPPA-, M10X1.25
12	Y2-110400	VAIJERI, RYYPPY-
13	Y2-110500	VAIJERI, JARRU-, ETU-
14	Y2-110600	VAIJERI, KAASU-
15	Y2-110700	VAIJERI, KYTKIN-

www.jmr.eng.fi

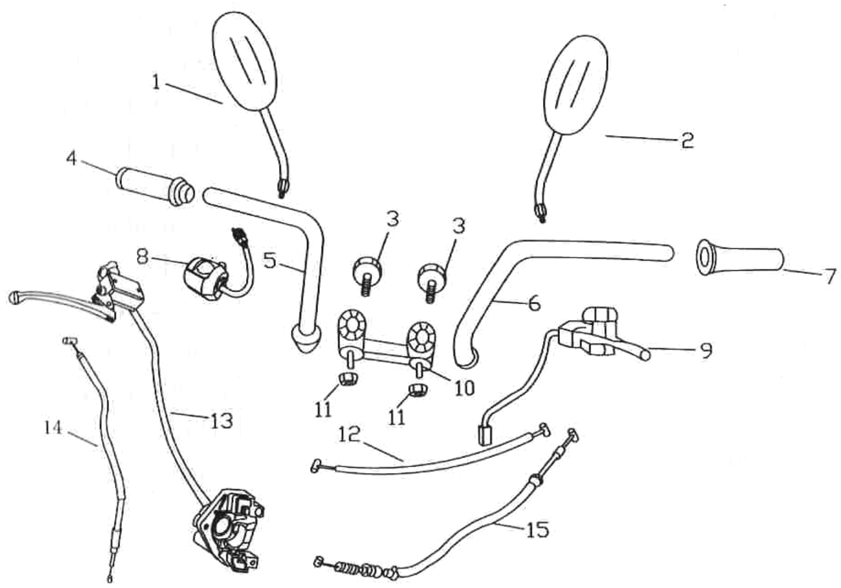

1	11-110300	PEILI, OIKEA
2	11-110200	PEILI, VASEN
3	Y2-110103	PULTTI, LUKITUS-, OHJAUSTANGON
4	Y2-110400	KÄDENSIJA, OIKEA (Kaasukahva)
5	Y2-110101	OHJAUSTANKO, OIKEA
6	Y2-110102	OHJAUSTANKO, VASEN
7	Y2-110001	KÄDENSIJA, VASEN
8	Y2-181300A	KÄDENSIJAN TYVI, OIKEA, LEVYJARRU
9A	Y2-181200	KÄDENSIJAN TYVI, VASEN
9B	Y2-181200X	KAHVA, KYTKIN-
10	Y2-110104	KIINNIKE, OHJAUSTANGON
11	GB6187-10-1.25	MUTTERI, LAIPPA-, M10X1.25
12	Y2-110400	VAIJERI, RYYPPY-
13A	Y2-140000A	NESTEJARRUSARJA, TÄYDELLINEN
13B	12-530201CR	KAHVA, JARRU-, ETU-, LEVYJARRU
13C	11-140100	SYLINTERI, JARRU-, PÄÄ-
13D	Y2-140200	LETKU, JARRU-, ETU-
13E	Y2-140300A	SYLINTERI, JARRU-, (Jarrusatula)
13F	9-140330A	JARRUPALAT, ETU-
13G	11-140100X	KYTKIN, JARRUVALON, ETUJARRU
14	Y2-110600	VAIJERI, KAASU-
15	Y2-110700	VAIJERI. KYTKIN-

www.jmracing.fi

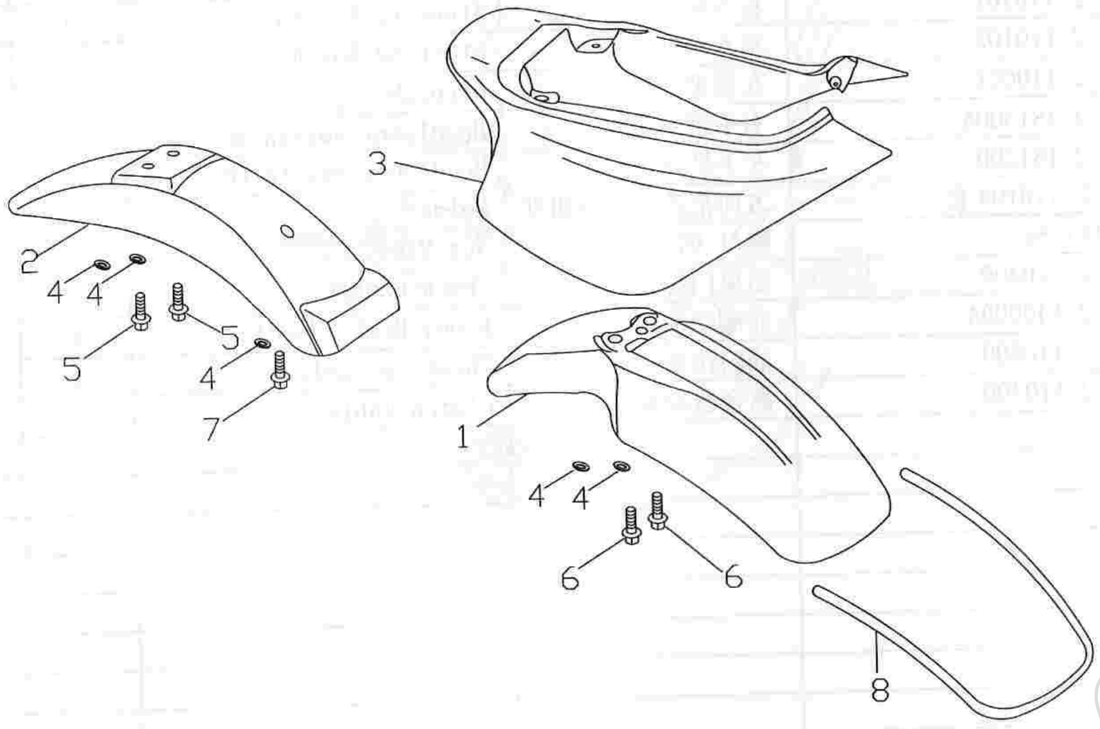

www.jm-racing.fi

1	Y2-150001	LOKASUOJA, ETU-
2	Y2-350001	LOKASUOJA, TAKA-
3	Y2-350001	KATE, SIVU-
4	GBT96-6	ALUSLAATTA, 6MM
5	GB5789-6-25	PULTTI, LAIPPA-, M6X25
6	GB5789-6-20	PULTTI, LAIPPA-, M6X20
7	GB5789-6-12	PULTTI, LAIPPA-, M6X12
8	Y2-150002	NAUHA, KORISTE-, LOKASUOJA

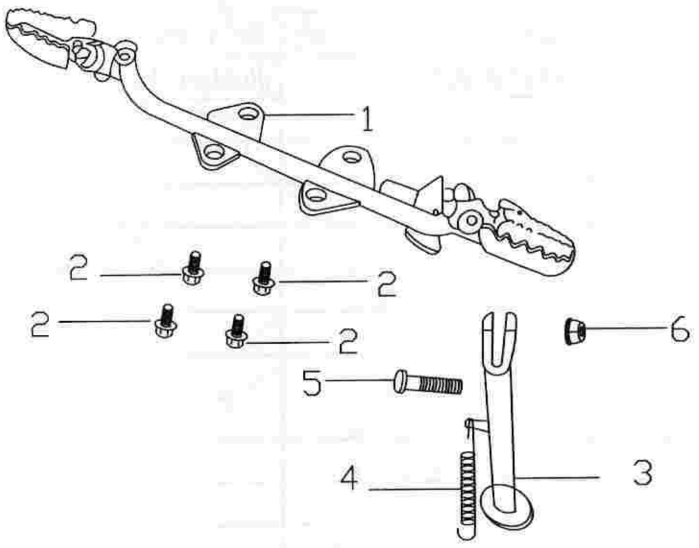

1A	Y2-094000	KIINNITYSRAUTA, JALKATAPPIEN
1B	Y2-094001	JALKATAPPI, VASEN
1C	Y2-094002	JALKATAPPI, OIKEA
2	GB5789-8-12	PULTTI, LAIPPA-, M8X12
3	Y2-093000	SEISONTAJALKA
4	Y2-093001	JOUSI, SEISONTAJALAN
5	GBT5783-10-30-1.25	PULTTI, M10X30X1.25
6	GB6177-10-1.25	MUTTERI, M10X1.25

www.jm-racing.fi

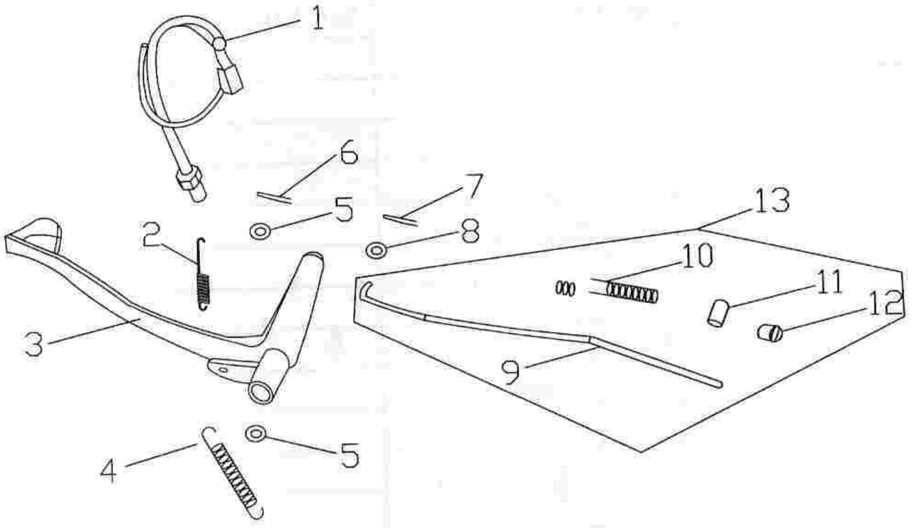

1	Y2-150400	KYTKIN, JARRUVALON
2	Y2-340002	JOUSI, JARRUVALON KYTKIMEEN
3	Y2-340200	POLJIN, JARRU-
4	Y2-340003	JOUSI, JARRUPOLKIMEN
5	GBT96-14	ALUSLAATTA, 14MM
6	GBT61-3-25	HAARASOKKA, 3X25
7	GBT61-2-16	HAARASOKKA, 2X16
8	GBT96.1-6	ALUSLAATTA, 6MM
13	Y2-340300	JARRUTANKO

www.jm-racing.fi

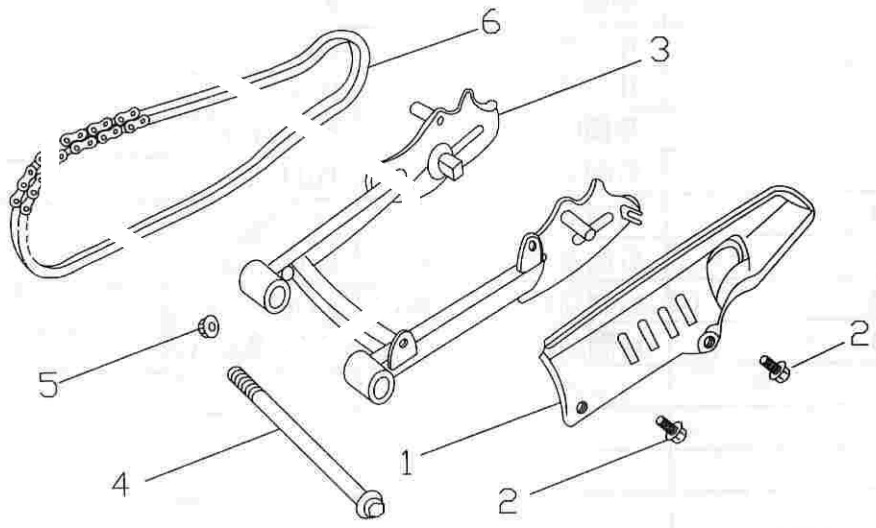

www.jm-racing.fi

1	**Y2-000800**	**SUOJUS, KETJUN-**
2	**GB5789-6-12**	**PULTTI, LAIPPA-, M6X12**
3	**Y2-380100**	**TAKAHAARUKKA**
4	**Y2-380101**	**AKSELI, TAKAHAARUKAN**
5	**GBT6187-10-1.25**	**MUTTERI, M10X1.25**
6	**420-76**	**KETJUT**

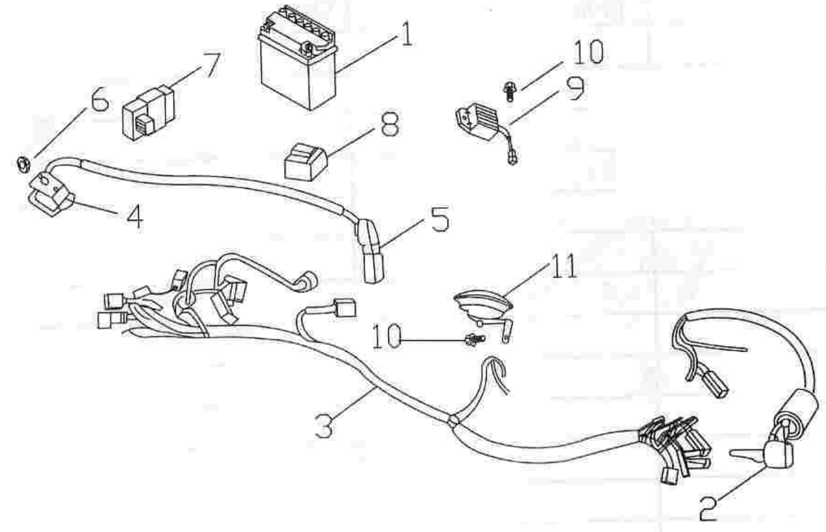

1	9-180800	AKKU
2	Y2-181600	AVAIN- JA LUKKOSARJA
3	Y2-180200	JOHTOSARJA
4-5	Y2-180600	SYTYTYSPUOLA JA TULPANJOHTO HATTUINEEN
6	GB6187-6	MUTTERI, LAATTA-, 6MM
7	Y2-180500	CDI-YKSIKKÖ
8	Y2-180700	RELE, VILKKU-
9	Y2-180300	JÄNNITTEENSÄÄDIN
10	GB5789-6-12	PULTTI, LAIPPA-, M6X12
11	Y2-181000	ÄÄNIMERKKI

www.jm-racing.fi

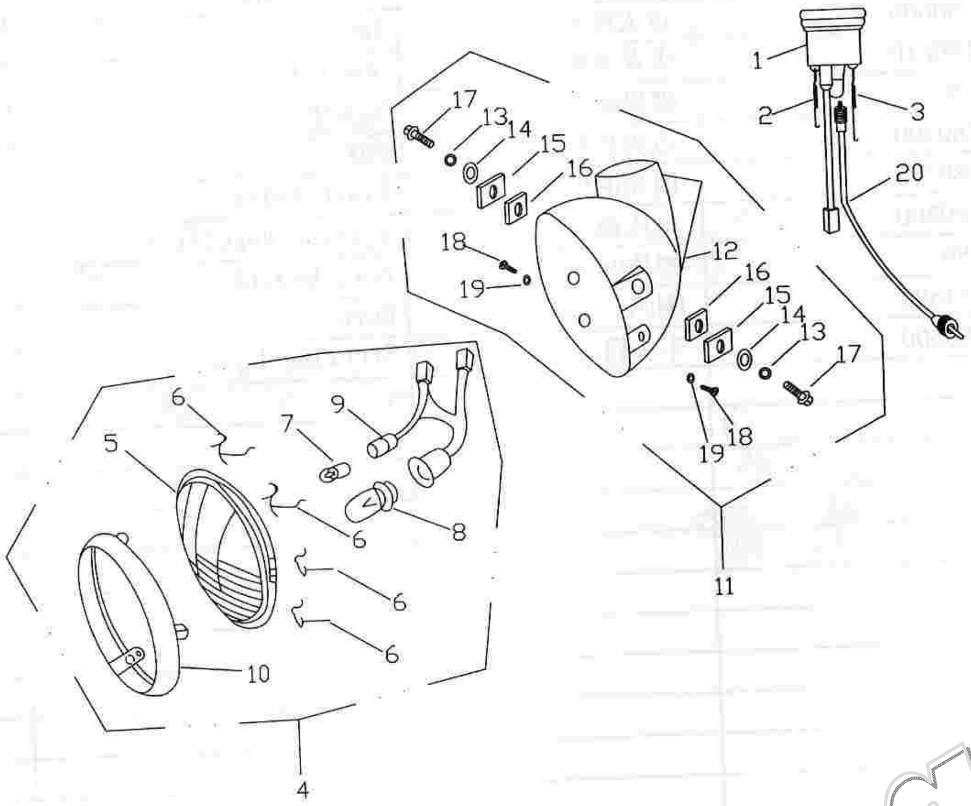

1	Y2-190100	MITTARISTO
2	Y2-190101	JOUSI 1, MITTARIN
3	Y2-190102	JOUSI 2, MITTARIN
4	Y2-180110	VALO, ETU-, TÄYDELLINEN
7	9-181601	POLTTIMO, PARKKIVALON
8	9-180120	POLTTIMO, ETUVALON
11	Y2-180120A	KOTELO, ETUVALON JA MITTARIN, 4 MERKKIVALOLLA
	Y2-180120	KOTELO, ETUVALON JA MITTARIN, 1 MERKKIVALOLLA
20	Y2-190200	VAIJERI, MITTARIN

www.jm-racing.fi

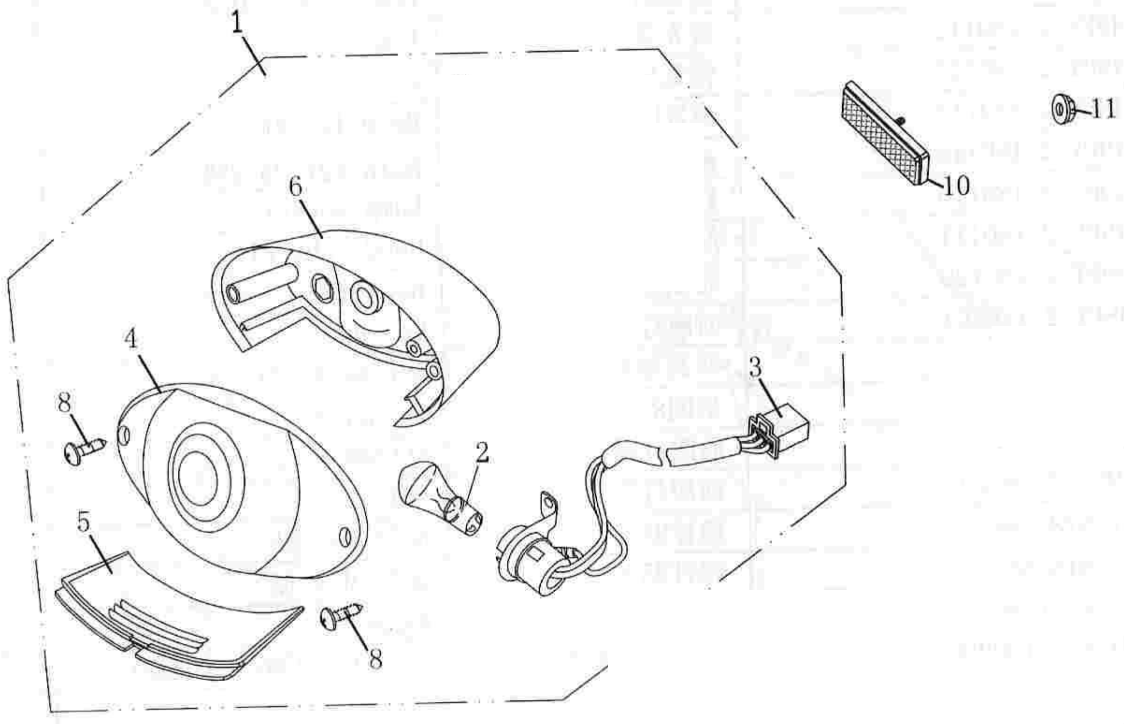

1	11-180400	VALO,TAKA-, TÄYDELLINEN
2	9-181130	POLTTIMO, TAKAVALON
3+6	11-180420	KANTA, TAKAVALON
4	11-180401	LINSSI, TAKAVALON, PUNAINEN
5	11-180410	LINSSI, REKISTERIVALON
10	9-181140	HEIJASTIN, TAKA-
11	GBT6177-5	MUTTERI, M5

www.jm-racing.fi

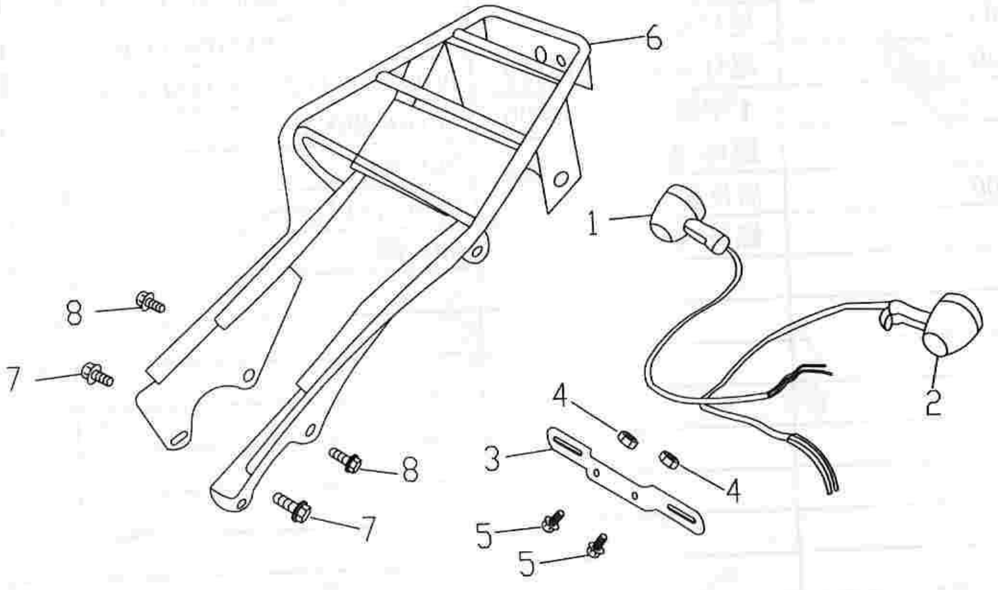

1	**Y2-181200**	**VILKKU**
2	**Y2-181200**	**VILKKU**
3	**Y2-350200**	**KIINNIKE, REKISTERIKILVEN**
4	**GBT6170-6**	**MUTTERI, M6**
5	**GB5789-6-12**	**PULTTI, LAIPPA-, M6X12**
6	**Y2-330000**	**TAVARATELINE**
7	**GB5789-8-20**	**PULTTI, LAIPPA-, M8X20**
8	**GB5789-6-16**	**PULTTI, LAIPPA-, M6X16**

www.jm-racing.fi

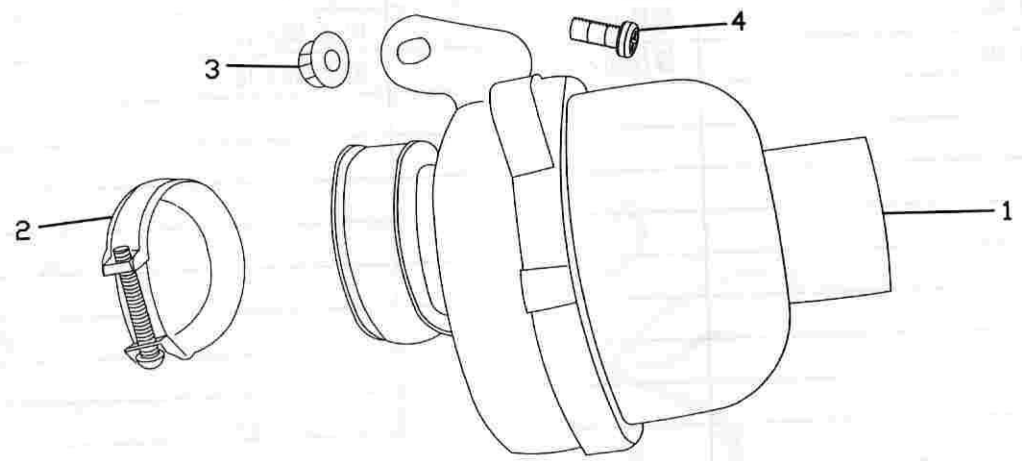

1	**Y2-780100**	**SUODATIN ILMAN, TÄYDELLINEN**
3	**GBT6177-6**	**MUTTERI, LAIPPA-, M6**
4	**GB5789-6-12**	**PULTTI, LAIPPA-, M6X12**

www.jm-racing.fi

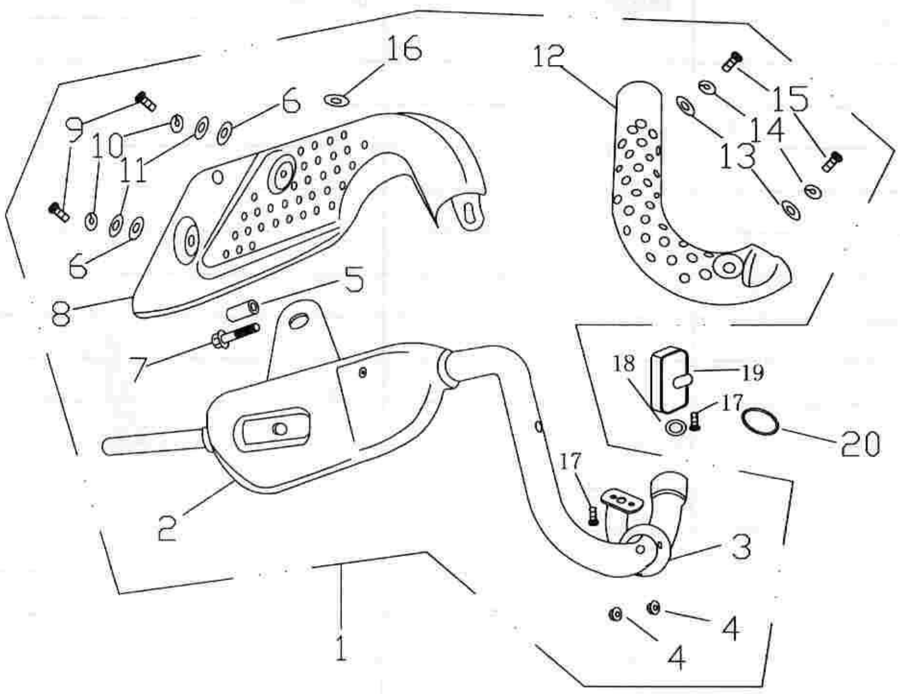

1	Y2-120100	PAKOPUTKI
19	9-120300	TAKAISKUVENTTIILI, PAKOPUTKEN
20	Y2-120102	TIIVISTE, PAKOPUTKEN

www.jm-racing.fi

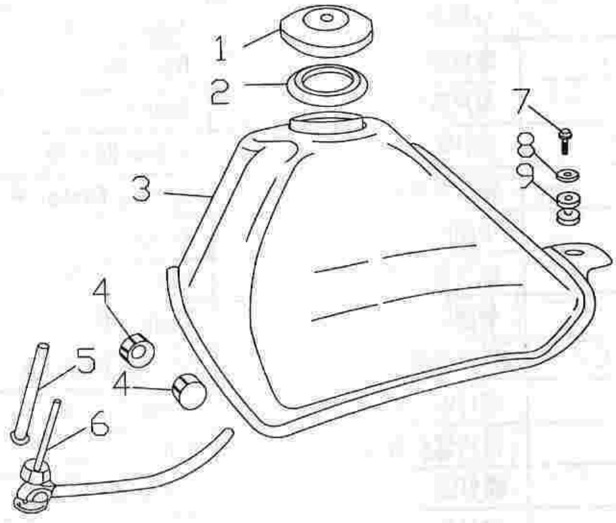

1	Y2-181600	AVAIN- JA LUKKOSARJA
2	Y2-100201	KAULUS, POLTTOIAINESÄILIÖN
3	Y2-100100	SÄILIÖ, POLTTOAINE-
4	Y2-100001	KUMIPUSLA, POLTTOAINESÄILIÖN KIINNITYKSEN
5	Y2-100501	SUODATIN, POLTTOAINEHANAN
6	Y2-100500	HANA, POLTTOAINE-
7	GBT5789-6-20	PULTTI, LAIPPA-, M6X20
8	GBT86-6	ALUSLAATTA, 6MM
9	Y2-100002	ALUSLAATTA, KUMIAA, 6MM

www.jm-racing.fi

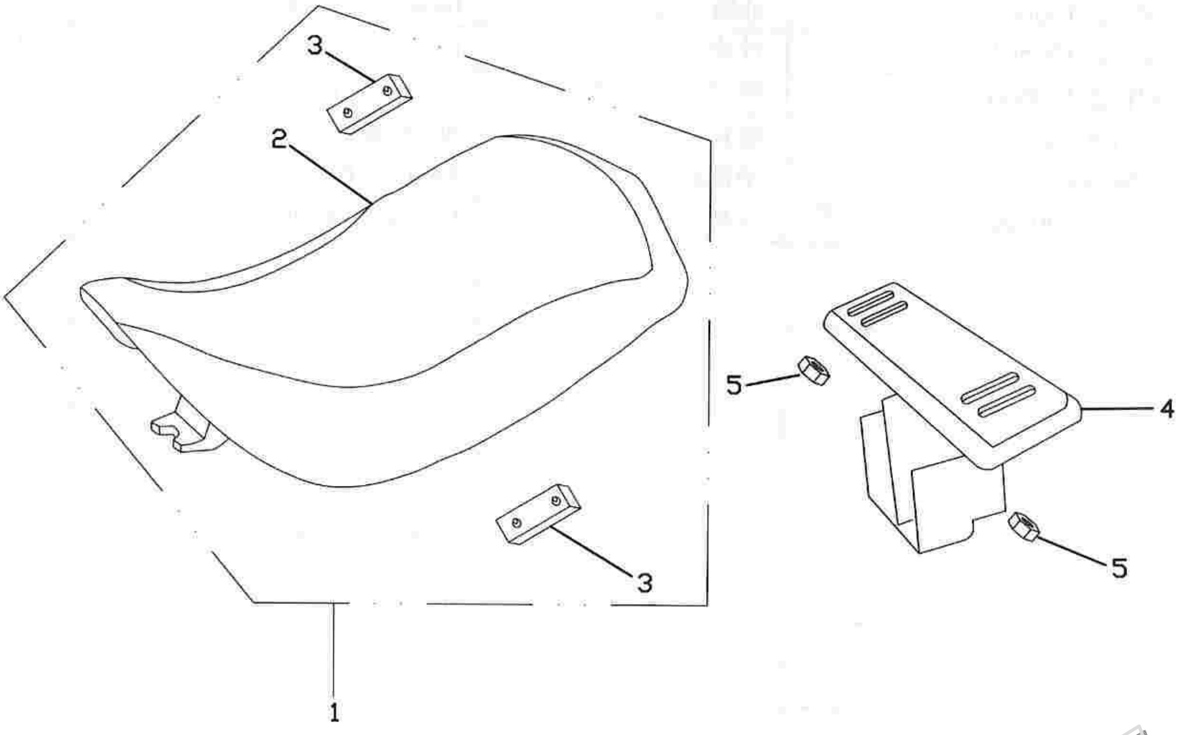

1	**Y2-130000**	**ISTUIN**
4	**Y2-130010**	**KIINNIKERAUTA, ISTUIMEN**
5	**GBT6177**	**MUTTERI, LAIPPA-, M6**

www.jm-racing.fi